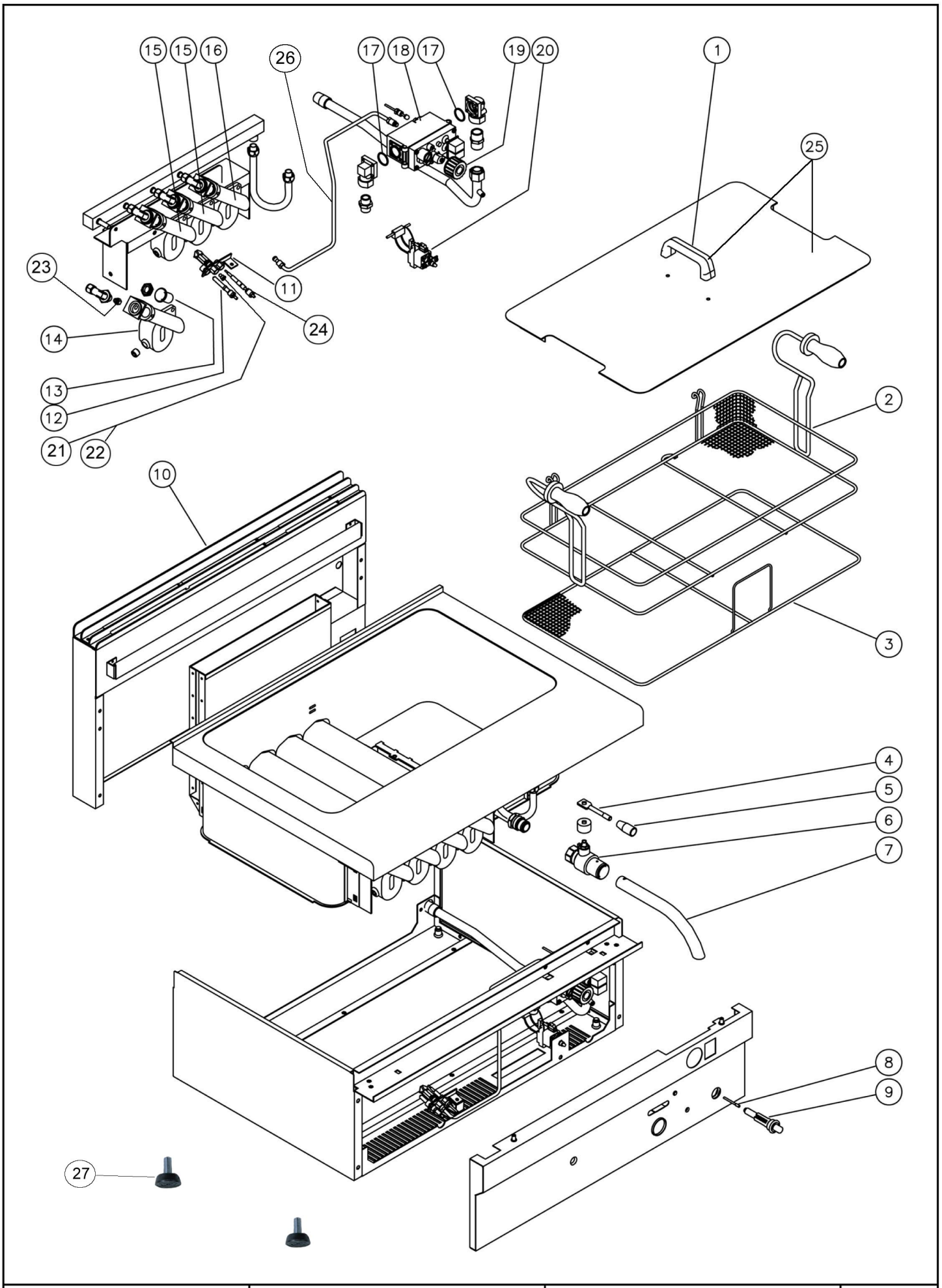

Bartscher	Backwarenfritteuse FPG18, 20L, Gas Artikel-Nr.: 1014113	Explosionszeichnung 04.05.2017	Seite 1/2

Pos.	Artikelbeschreibung	Description of item	Artikel Nr./Item No.
1	Griff	Handle	08222510
2	Ersatzkorb 20L	Substitute basket 20L	158614
3	Krümelsieb, verchromt	Crumb sieve, chromed	02010212
4	Hebel f. Ablasshahn	Lever f. drain cock	02108943
5	Griff, schwarz	Handle, black	01036706700
6	Ablasshahn	Drain cock	018453
7	Fettablassrohr	Grease discharge tube	018321
8	Zündkabel	Ignition cable	06050610
9	Piezozünder	Piezo igniter	017959
10	Kamingitter, emailliert	Draught diverter grid, enamelled	02010207
11	Zündbrenner SG 520	Ignition burner SG 520	07090025
12	Zündkerze	Ignition plug	01888300
13	Buchse f. Primärluft	Socket f. primary air	02008963
14	Hauptbrenner, links	Main burner, left	02110214
15	Hauptbrenner, mitte	Main burner, middle	02110215
16	Hauptbrenner, rechts	Main burner, right	02110213
17	O-Ring MINISIT	O-ring MINISIT	07070110
18	Thermostat MINISIT	Thermostat, MINISIT	016479
19	Knebel f. Thermostat MINISIT	Knob f. thermostat MINISIT	016751
20	Sicherheitsthermostat m. Thermoel.	Safety thermostat with thermocoupl.	02010152
21	Zünddüse, Propan, D 16	Ignition nozzle, propane, D 16	016136
22	Zünddüse, Erdgas, D 27	Ignition nozzle, natural gas, D 27	016137
23	Düsen-Satz, Propan	Nozzle set, propane	07042805
24	Thermoelement m. Kabel	Thermocouple w. cable	049232
25	Deckel m. Griff	Lid w. handle	02010211
26	Zündgasleitung komplett	Ignition gas pipe, complete	E01014110
27	Fuß M10, höhenverstellbar	Base M10, height-adjustable	018639
o.Abb/n.pic	Kapillarrohrfühler	Capillary tube sensor	018611
	Düse, D145 37mbar	Nozzle D145 37mbar	07042804
	Düse, Erdgas H, D135	Nozzle, natural gas H, D135	E07042803
	Zünddüse, Erdgas H	Ignition nozzle, natural gas H	E07042008