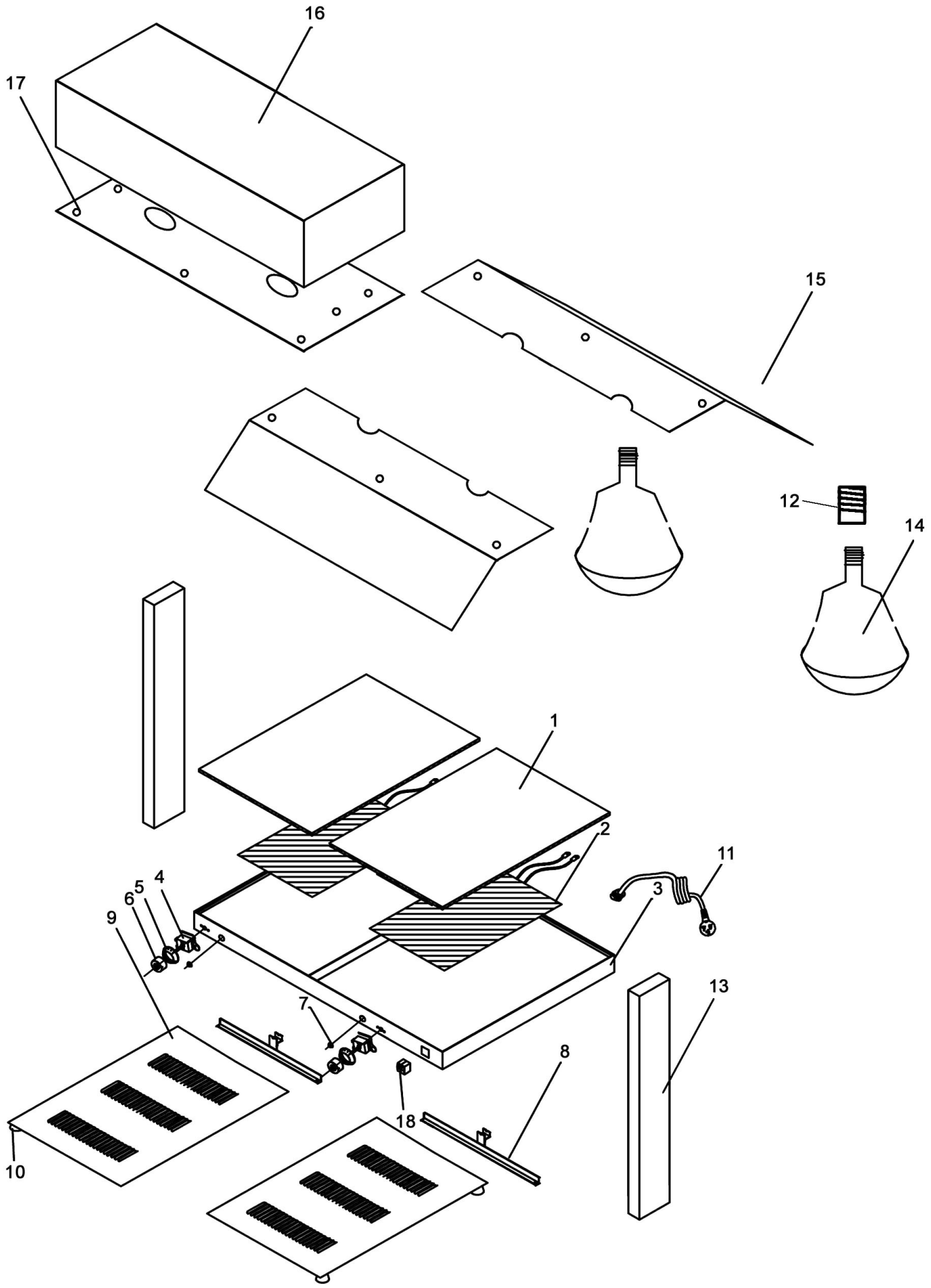

Bartscher	Wärmebrücke Infrarot , 2 Lampen Artikel-Nr.: 114260	Explosionszeichnung 18.04.2016	Seite 1/2

Pos.	Artikelbeschreibung	Description of item	Artikel Nr./Item No.
1 + 2	Glasabdeckung m. Heizkörper	Glass cover w. heating element	01142601
	Heizkörper, 150W	Heating element, 150W	01142602*
3	Gehäuse	Housing	01142603
4	Thermostat 85° C, 230 V	Thermostat 85° C, 230 V	040575
5 + 6	Knebel	Knob	040574
7	Kontrolllampe grün 230V, 14A	Green indicator light, 230V, 14A	A039883
8	Halterung f. Thermostat	Thermostat bracket	01142608
9	Bodenplatte	Bottom plate	01142609
10	Fuß, Gummi, schwarz, Ø 30 x 15	Base, rubber, black, Ø 30 x 15	A042567
11	Anschlusskabel m. Stecker	Power cord w. plug	A039896
12	Lampenfassung	Lamp holder	030605316
13	Säule	Pillar	011426013
14	Infrarotlampe, 150 W	Infrared lamp, 150 W	011426014
15	Hustenschutz	Sneeze guard	011426015
16	Abdeckung oben	Top cover	011426016
17	Halteplatte z. Infrarotlampe	Supporting plate f. infrared lamp	011426017
18	Schalter z. Infrarotlampe	Switch f. infrared lamp	011426018

*nach Abverkauf nicht mehr lieferbar, bitte Ersatzartikel 01142601 nehmen/no more available after stock sold out, please use the substitute article 01142601