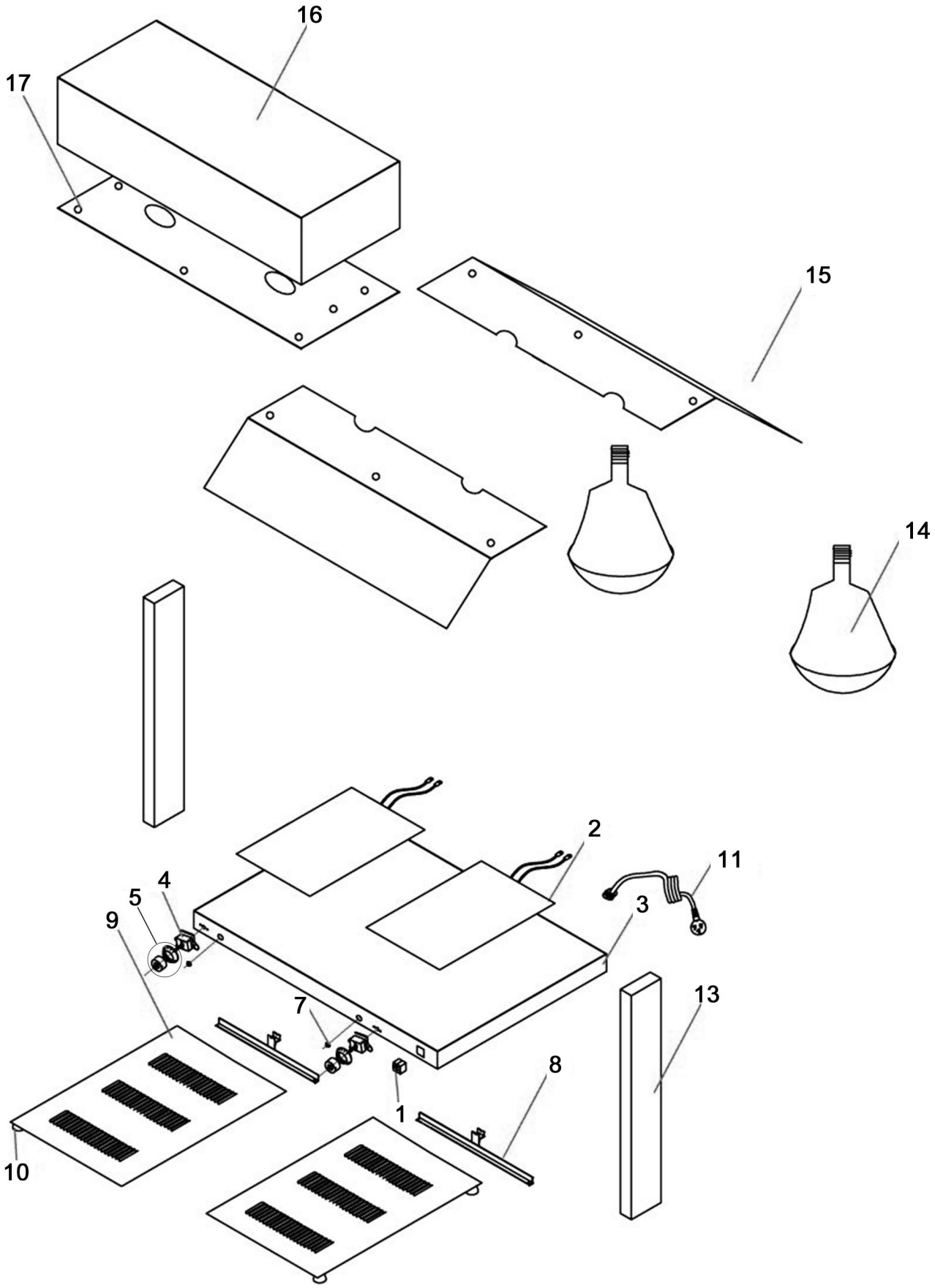

Bartscher	Wärmebrücke I2WL801 + I3WL1200 Artikel-Nr.: 114302 + 114303	Explosionszeichnung Datum 23.05.2024	Seite 1 / 2

Pos.	Artikelbeschreibung	Description of item	Artikel Nr./Item No.
1	Schalter z. Infrarotlampe	Switch f. infrared lamp	011426018
2	Heizkörper 250W	heating element 250W	E011430202
4	Thermostat 85° C, 230 V	Thermostat 85° C, 230 V	040575
5	Knebel	Knob	040574
7	Kontrolllampe grün 230V, 14A	Green indicator light, 230V, 14A	A039883
8	Halterung f. Thermostat	Thermostat bracket	01142608
9	Bodenplatte	Bottom plate	01142609
10	Fuß, Gummi, schwarz, D 30 x 15	Base, rubber, black, D 30 x 15	A042567
11	Anschlusskabel m. Stecker	Power cord w. plug	A039896
13	Säule	Pillar	011426013
14	Infrarotlampe IWL250D	Infrared lamp IWL250D	114271
15	Hustenschutz	Sneeze screen	E011427215
16	Abdeckung, oben	Guard, top	E011427216
17	Abdeckung unten	lamp fixer board	auf Anfrage / on request