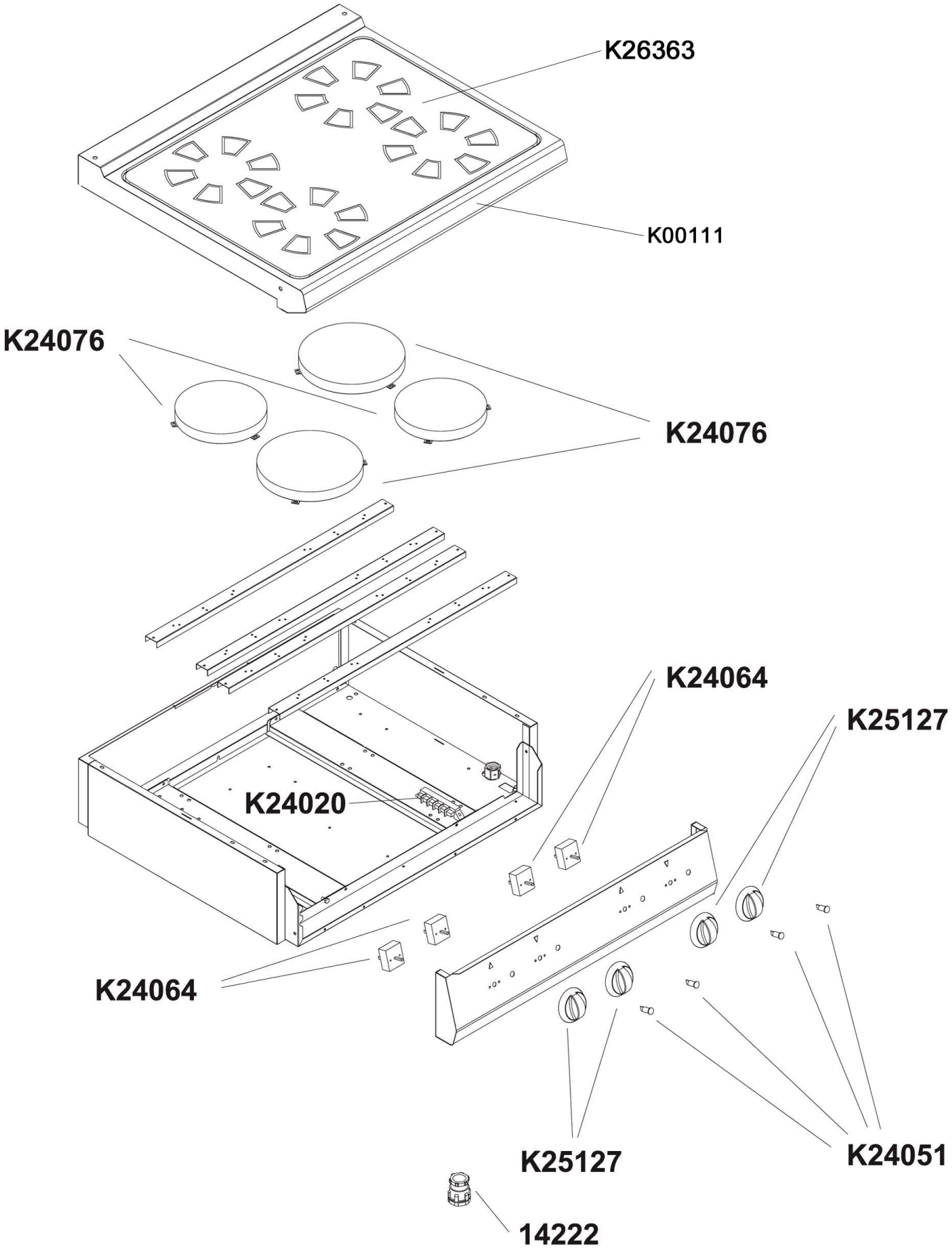

Bartscher	Elektroherd 700, 4 Felder, UO Artikel-Nr.: 287420	Explosionszeichnung 15.08.2017	Seite 1/3

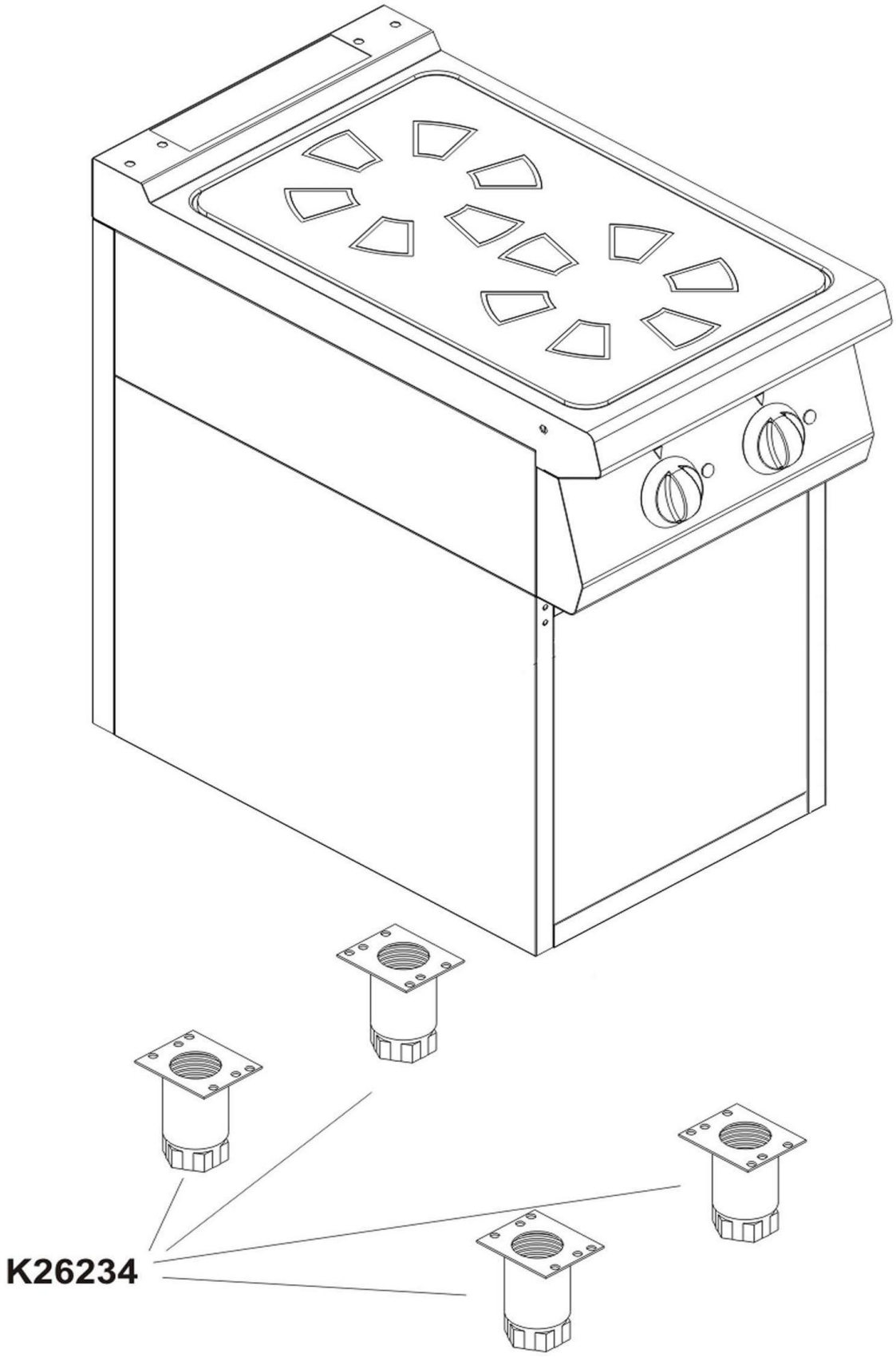

Bartscher	Elektroherd 700, 4 Felder, UO Artikel-Nr.: 287420	Explosionszeichnung 15.08.2017	Seite 2/3

Pos.	Artikelbeschreibung	Description of item	Artikel Nr./Item No.
14222	Zugentlastung PG21	Strain relief PG21	010578028
K00111	Glasplatte, Ceran® m. Rahmen	Glass plate, ceramic with frame	n.m.lieferbar/n.m.available
K24020	Anschlussklemme	Terminal clamp	06050577
K24051	Kontrolllampe orange	Orange indicator light	E0K00225
K24064	Energieregler 13A, 230V	Energy regulator 13A, 230V	05057021010
K24076	Heizkörper, 2300 W, 230 V	Heating element, 2300 W, 230 V	042387
K25127	Knebel 6 x 4,6	Knob 6 x 4,6	049172
K26234	Fuß komplett, H120/170	Complete base, H120/170	049034
	Fuß komplett, H150/200	Complete base, H150/200	049014
	Fuß H130/190, mit Gewinde	Foot H130/190, w. thread	E026437
K26363	Glasplatte, Ceran®	Glass plate, ceramic	056020
o.Abb./no pic.	Verbindungssatz	Connection set	049130
	Kabelbaum	Cable harness	E0K29860