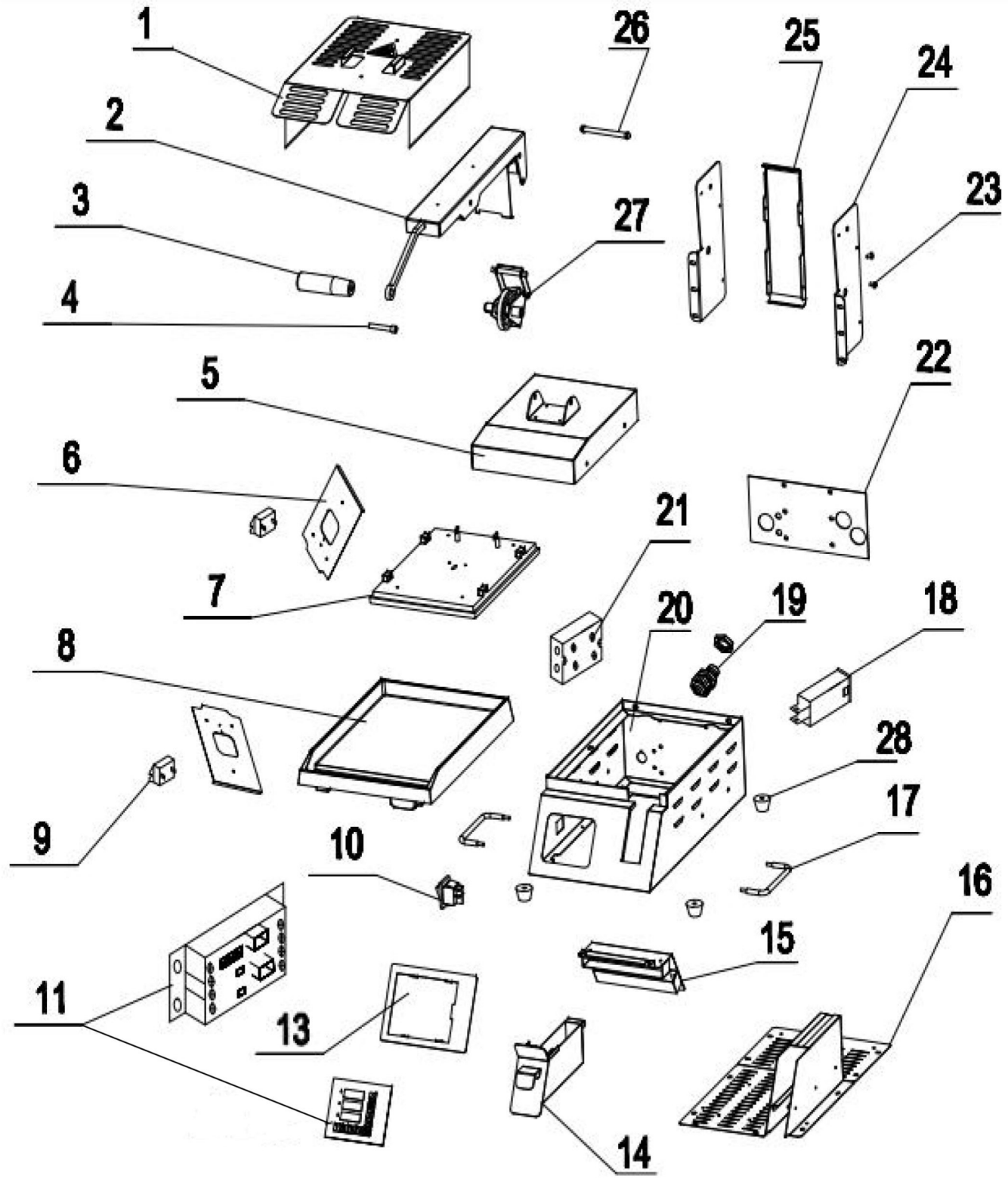

Bartscher	Kontaktgrill DT 2000 1G Artikel-Nr.: 370211	Explosionszeichnung Datum 20.02.2024	Seite 1 / 2

Pos.	Artikelbeschreibung	Description of item	Artikel Nr./Item No.
3	Griff	Handle	E037021101
7	Platte oben	Upper Cooking Plate	E037021102
8	Platte unten	Lower Cooking Plate	E037021103
9	Sicherheitsthermostat	Security Thermostat	E037021104
10	Schalter Ein/Aus	ON/OFF switch	E0A162820E13
11	Hauptplatine mit Bedienfeld	PCB and Control Panel	E037021106
18	Sicherheitsschalter	Security Switch	E037021107
19	Zugentlastung	Cable Gland	E037021108
21	Anschlussklemme	Terminal	E037021109
27	Federscharnier	Rotating Component	E037021110
28	Fuß	Foot	E037021111