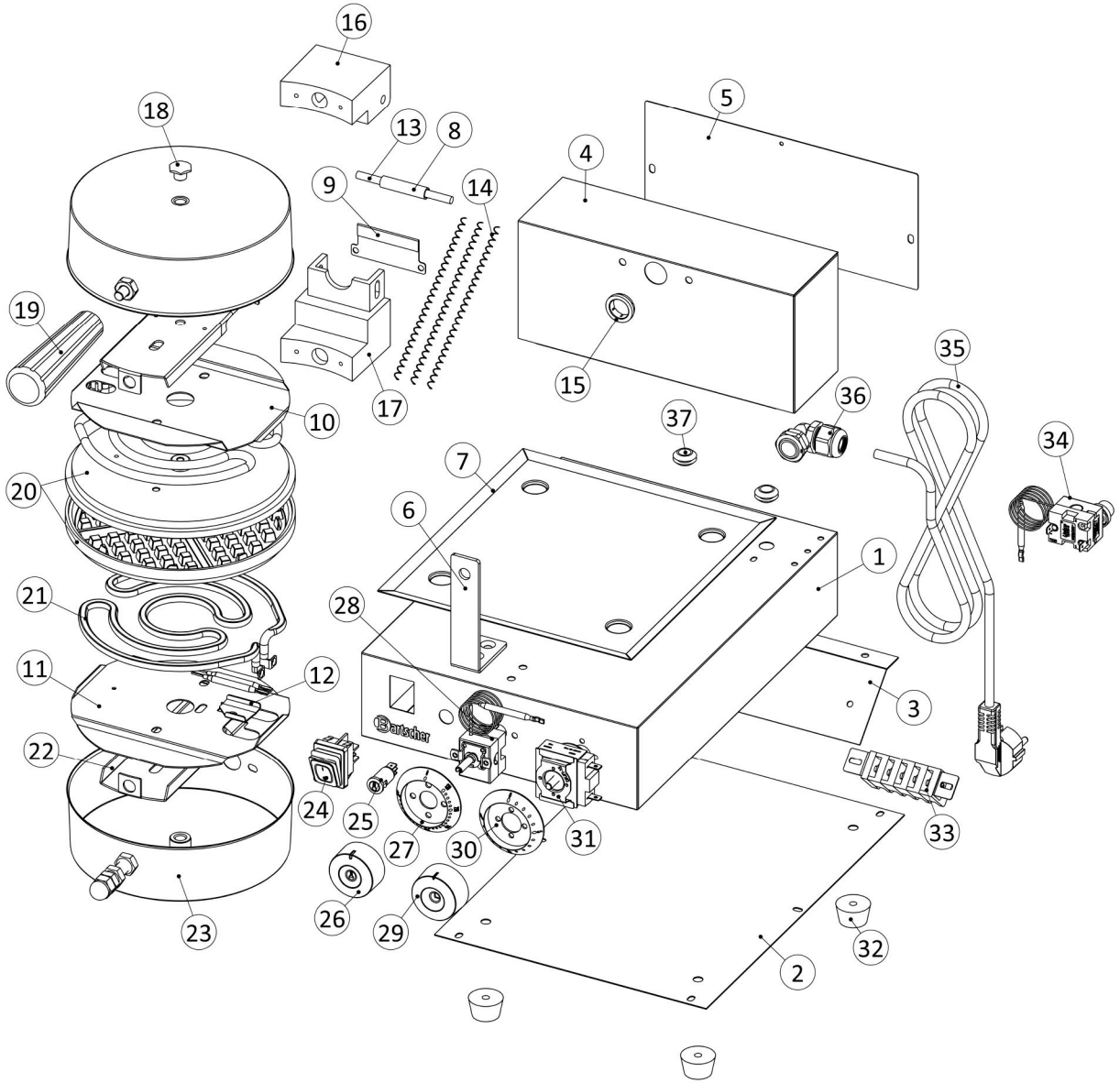

Bartscher	Waffeleisen 1BWR 1750 Artikel-Nr.: 370279	Explosionszeichnung Datum 22.02.2024	Seite 1 / 2

Pos.	Artikelbeschreibung	Description of item	Artikel Nr./Item No.
7	Krümelauffangblech	Crumb tray	E0802008003023
14	Feder	Spring to protect wire	E070200800291
15	Hülse	sleeve to protect wire	E070100701873
16	Drehscharnier oben	Top rotation hinge	E070202001728
17	Drehscharnier unten	Bottom rotation hinge	E070202001737
18	Feststellschraube	Lock screw	E070202021837L
19	Griff z. Backplatte	Handle f. baking plate	037016414
20	Backplatten (Satz)	Baking plate(set)	E070202001655
21	Heizelement 115V/0,5kW	Heating element 115V/0.5kW	E070100402500
22	Halterung	Cross beam	E070202022000L
24	Marquardt Schalter, 20 A grün	Marquardt switch, 20 A green	016210836
25	Kontrolllampe, gelb 250V, 14A	Indicator diode, yellow, 250 V,14 A	E0301130005
26	Knebel	Knob	E070101100282
27	Knebel Thermostat mit Scalenring	Knob thermostat with scale ring	E037019120
28	Thermostat	Thermostat	E070100301646
29	Knebel Timer mit Scalenring	Timer knob with scale ring	E0301110056
31	Timer	Timer	E0301120022
32	Fuß, Gummi, schwarz, D 30 x 15	Base, rubber, black, D 30 x 15	A042567
33	Anschlussklemme	Terminal clamp	E0301070056
34	Temperaturbegrenzer	Safety thermostat 340°C	E0301030042
35	Anschlusskabel	Power cord	012079214
36	Zugentlastung	Power cord sheath	E070100703000L
37	Schutzring	Wiring protection ring	E070100700682