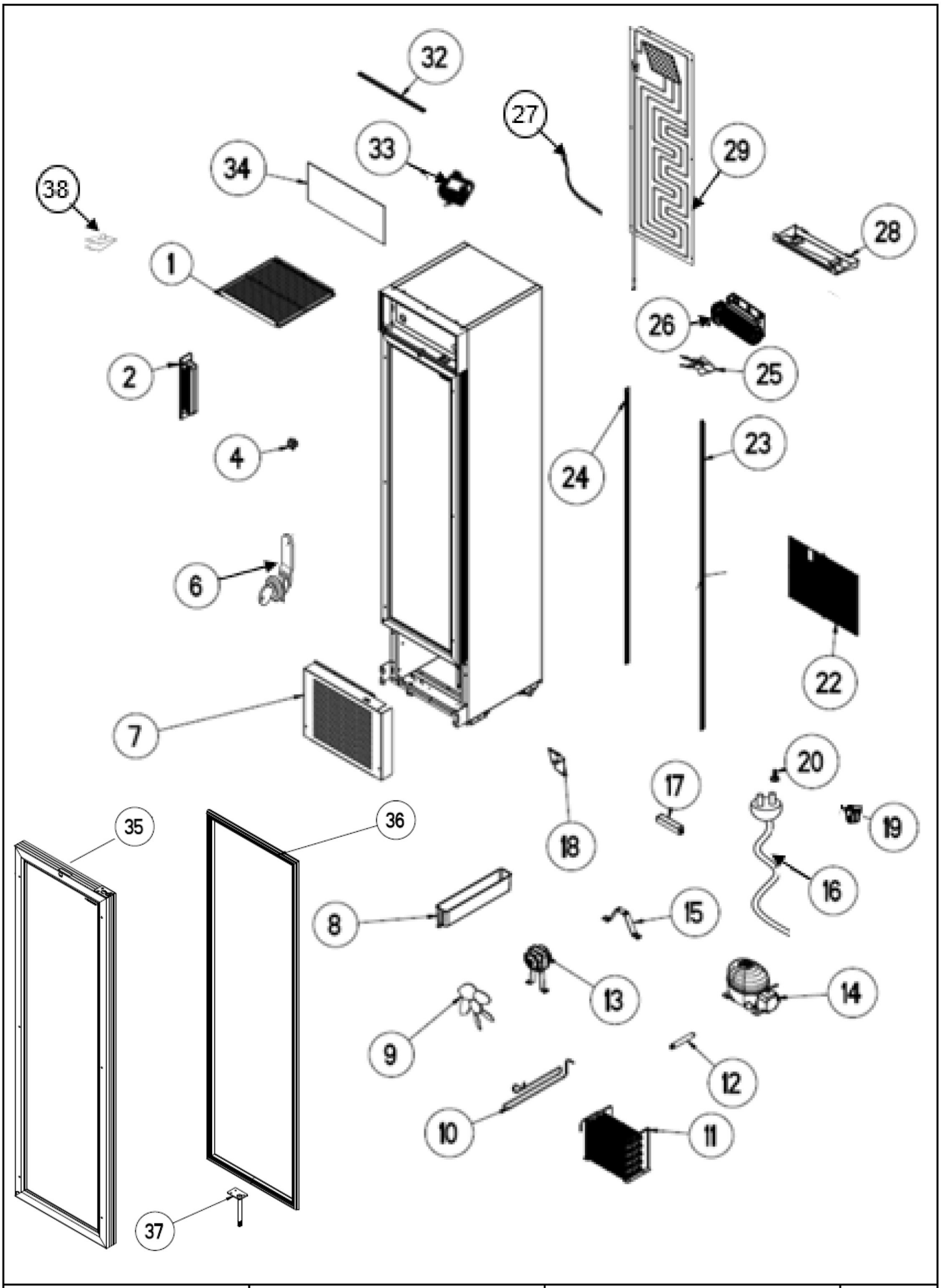

Bartscher	Glastürenkühlschrank GTK1-123 Artikel-Nr.: 700836	Explosionszeichnung Datum 11.09.2024	Seite 1 / 2

Pos.	Artikelbeschreibung	Description of item	Artikel Nr./Item No.
1	Einlegerost GTK1-123	Insert grate GTK1-123	700836ZR
2	Türgriff	Door handle	E010000029903
4	Schalter Türsteuerung Ventilator	Switch door control fan	E010000011504
6	Schloss + 2 Schlüssel	Lock + 2 keys	E010000018732
7	Abdeckung vorne	Shutter front	E020000066774
8	Ablaufwanne	Evaporator drain pan	E010000031379
9 + 25	Flügel 200mm	Propeller 200mm	E010000006944
10	Rohr Heißgas	Pipe hotgas	E010000005151
11	Kondensator	Condenser	E010000005791
12	Trockenfilter	Drier	E010000004617
13	Lüftermotor	Fan motor	E020000274141
14	Kompressor	Compressor	E010000006106
15	Fuß vom Lüfter	Fan feet	E010000019216
16	Anschlusskabel	Power cord cable	E010000011200
17	LED Trafo	Led driver	E020000057328
18	Scharnier unten rechts	Hinge bottom right	E010000019123
19	Rolle	Roller	E010000021258
20	verstellbare Füße	Adjustable feet	E010000021349
22	Gitter	Back wire grill	E010000089163
23	LED	LED	E010000088673
24	Leiste für Roste	Shelf lath	E010000020709
26	Lüfter Verdampfer	Fan radial evaporator	E020000055790
27	Temperatur Sensor	Temperature sensor	E010000010865
28	Ablaufwanne	Evaporator drain pan	E010000031411
29	Verdampfer	Evaporator	E010000005614
32	LED	LED	E010000012351
33	Thermostat	Thermostat	E020000059589
34	Blende	Screen	E020000030713
35	Tür	Door	E020000269568
36	Türdichtung	Door gasket	E010000021694
37	Türscharnier	Self closing pin right	E010000015933
38	Rosthalter	Shelf holder	E010000089153